AANSLUITSCHEMA

EVA Piezo

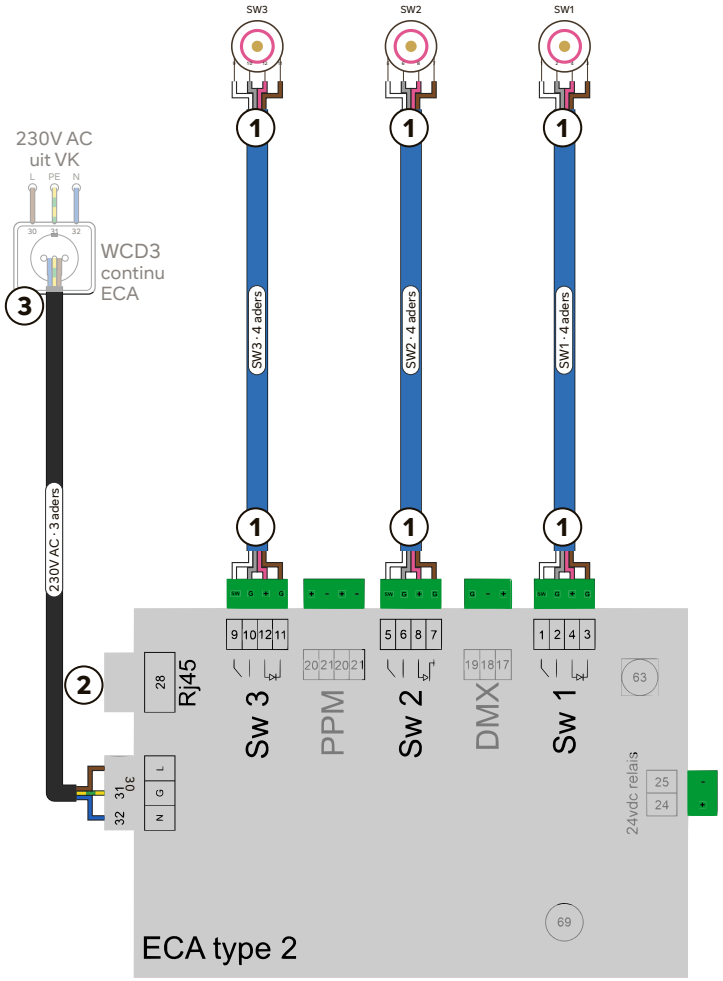

1 EVA Piezo (4 aders)

		SW1	SW2	SW3		
○	wit	1	5	9	S	contact
●	grijs	2	6	10	G	
●	bruin	3	7	11	G	
●●●		4	8	12	+	led-ring

Kleur led-ring: sluit de roze, gele óf groene ader aan op 4/8/12.

2 Netwerk (RJ45)

- 28 LAN

3 230V AC

- 30 L bruin · continu
- 32 N blauw
- 31 G geel-groen · aarde

Wijzigingen voorbehouden. © EVA Tech B.V. 2027 | V27.1